ՀՀ Գեղարքունիքի մարզ, գ. Գավառ Ազատության 35/33 հեռ. (039) 81 03 51
РА Марз Гегаркуник,г. Гавар Азатутян 35/33 тел. (039) 81 03 51
RA Marz Gegharkunik, c.Gavar Azatytyan 35/33 tel. (039) 81 03 51

«ՇԻՆԿՈՄՖՈՐՏ» ՍՊԸ

ԴԱՎԹԱՇԵՆ 4-ՐԴ ԹԱՂԱՄԱՍ 38,39,41,42 ՇԵՆՔԵՐԻ ԲԱԿԻ ԽԱՂԱՀՐԱՊԱՐԱԿԻ ԲԱՐԵԿԱՐԳՄԱՆ

ԱՇԽԱՏԱՆՔԱՅԻՆ ՆԱԽԱԳԻԾ

ՊԵՏԱԿԱՆ ԼԻՑԵՆԶԻԱ, ԱՐՏՈՆԱԳԻՐ

ԱՐՏՈՆԱԳՐԵՐ՝ ՃԲԴ -Ա -085/ ԿԵԴ - Ա3 -004

ՔՊԼ- 000572 1-ԻՆ ԴԱՍ ՔԱՂԱՔԱՇԻՆԱԿԱՆ ՓԱՏԱԹՂԹԵՐԻ ԻՆԺԵՆԵՐԱԿԱՆ ԲԱԺԻՆՆԵՐԻ ՄՇԱԿՈՒՄ 1-ԻՆ ԴԱՍ

ՊԱՏՎԻՐԱՏՈՒ՝ ԵՐԵՎԱՆԻ ՔԱՂԱՔԱՊԵՏԱՐԱՆ

ԿԱՏԱՐՈՂ՝ «ՇԻՆ ԿՈՄՖՈՐՏ» ՍՊԸ
ՏՆՕՐԵՆ Վ. ԱՂԴԱԼՅԱՆ

ԵՐԵՎԱՆ 2025 թ.

ԳԾԱԳՐԵՐԻ ԱՆՎԱՆԱՑԱՆԿ

ԹԵՐԹ	ԳԾԱԳՐԻ ԱՆՎԱՆՈՒՄԸ
1	ԳԾԱԳՐԵՐԻ ԱՆՎԱՆԱՑԱՆԿ
2	ԻՐԱԴՐԱՅԻՆ ՀԱՏԱԿԱԳԻԾ Մ1:2000
3	ԻՐԱԴՐԱՅԻՆ ՀԱՏԱԿԱԳԻԾ Մ1:500
4	ԱՌԿԱ ԽԱՂԱՀՐԱՊԱՐԱԿԻ ՀԱՏԱԿԱԳԻԾ Մ1:75
5	ԽԱՂԱՀՐԱՊԱՐԱԿԻ ՀԱՏԱԿԱԳԻԾ Մ1:75
6	ՖՈՒՏԲՈԼԱՅԻՆ ԴԱՐՊԱՍԻ ԳԾԱԳՐԵՐ Մ1:50, Մ1:20 ՄԱՍՆԱԳԻՐ
7	ԲԱՋԱԼՏԵ ԵԶՐԱՔԱՐԻ ՀԱՆԳՈՒՅՑ ՆՍՏԱՐԱՆԻ, ԱՂԲԱՄԱՆԻ ԳԾԱԳՐԵՐ
8	ՑԱՆԿԱՊԱՏԻ ԳԾԱԳՐԵՐ Մ1:75 ՄԱՍՆԱԳՐԵՐ
9	ԼՈՒՍԱՏՈՒԻ ԳԾԱԳՐԵՐ

ՏՆՕՐԵՆ	Վ.ԱՂԴԱԼՅԱՆ		ԴԱՎԹԱՇԵՆ 4-ՐԴ ԹԱՂԱՄԱՍ 38,39,41,42 ՇԵՆՔԵՐԻ ԲԱԿԻ ԽԱՂԱՀՐԱՊԱՐԱԿԻ ԲԱՐԵԿԱՐԳՈՒՄ			
ՃԱՐՏ.	Վ.ԱՎԵՏԻՍՅԱՆ			ՓՈՒԼ	ԹԵՐԹ	ԹԵՐԹԵՐ
					1	9
			ԳԾԱԳՐԵՐԻ ԱՆՎԱՆԱՑԱՆԿ	<<ՇԻՆ-ԿՈՄՖՈՐՏ>> ՍՊԸ ՊԼ 16924		

ԻՐԱԴՐԱՅԻՆ ՀԱՏԱԿԱԳԻԾ Մ1:2000

ՏՆՕՐԵՆ	Վ.ԱՂԴԱԼՅԱՆ		ԴԱՎԹԱՇԵՆ 4-ՐԴ ԹԱՂԱՄԱՍ 38,39,41,42 ՇԵՆՔԵՐԻ ԲԱԿԻ ԽԱՂԱՀՐԱՊԱՐԱԿԻ ԲԱՐԵԿԱՐԳՈՒՄ			
ՃԱՐՏ.	Վ.ԱՎԵՏԻՍՅԱՆ			ՓՈՒԼ	ԹԵՐԹ	ԹԵՐԹԵՐ
					2	9
			ԻՐԱԴՐԱՅԻՆ ՀԱՏԱԿԱԳԻԾ Մ1:2000	<<ՇԻՆ-ԿՈՄՖՈՐՏ>> ՍՊԸ ՊԼ 16924		

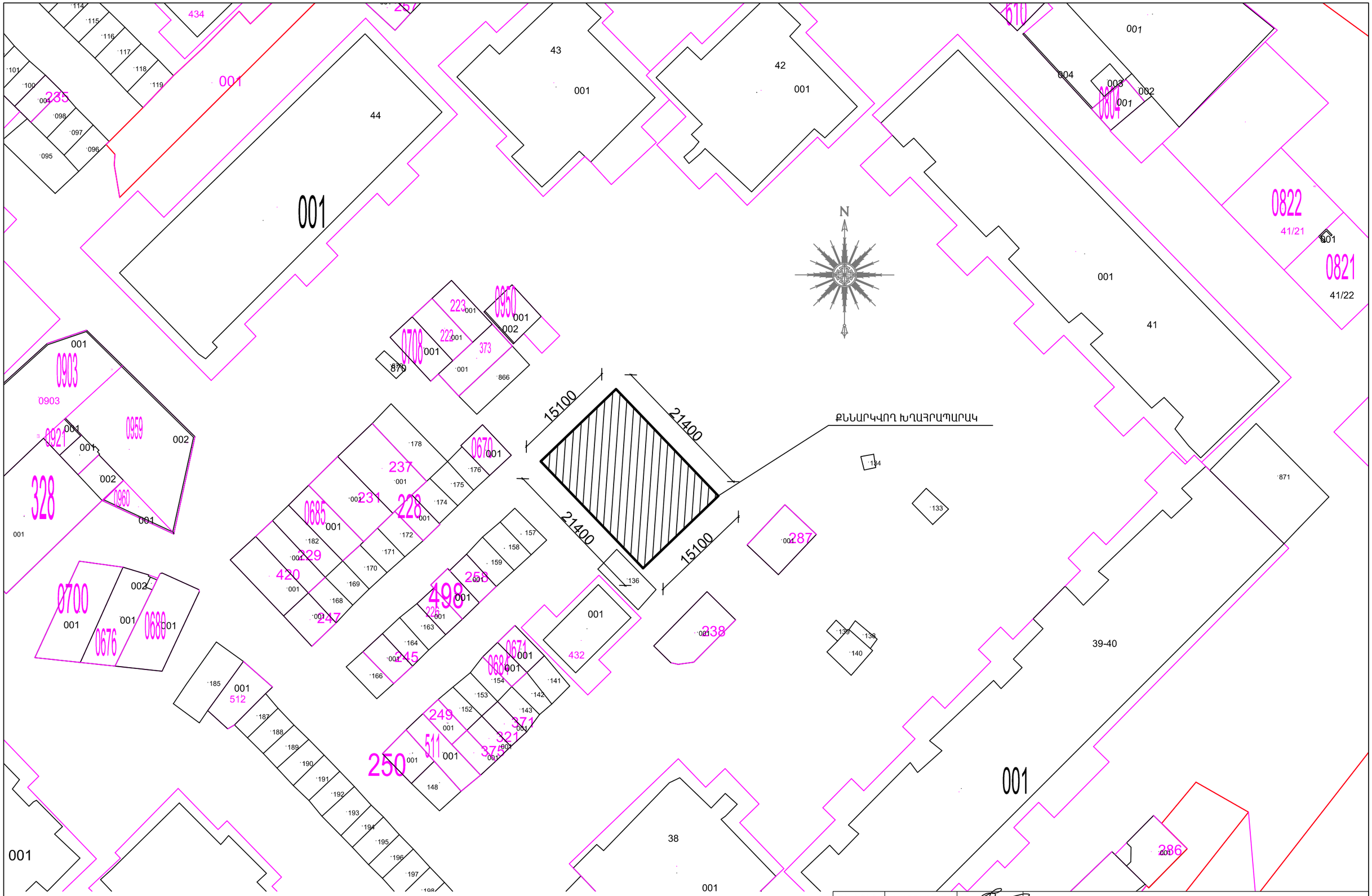

ՏՆՕՐԵՆ	Վ.ԱՂԴԱԼՅԱՆ		ԴԱՎԹԱՇԵՆ 4-ՐԴ ԹԱՂԱՄԱՍ 38,39,41,42 ՇԵՆՔԵՐԻ ԲԱԿԻ ԽԱՂԱՀՐԱՊԱՐԱԿԻ ԲԱՐԵԿԱՐԳՈՒՄ		
ՃԱՐՏ.	Կ.ԱՎԵՏԻՍՅԱՆ			ՓՈՒԼ	ԹԵՐԹ	ԹԵՐԹԵՐ
					3	9
			ԻՐԱԴՐԱՅԻՆ ՀԱՏԱԿԱԳԻԾ Մ1:500	<<ՇԻՆ-ԿՈՄՖՈՐՏ>> ՍՊԸ ՊԼ 16924	

* Ապամոնտաժվող ցանկապատը՝
փայտե տարրերով 73.0 գմ
* Քանդվող ասֆալտ 323.1 քմ

Առկա Փայտե ցանկապատի
ապամոնտաժում

ՏՆՕՐԵՆ	Վ.ԱՂԴԱԼՅԱՆ		ԴԱՎԹԱՇԵՆ 4-ՐԴ ԹԱՂԱՄԱՍ 38,39,41,42 ՇԵՆՔԵՐԻ ԲԱԿԻ ԽԱՂԱՀՐԱՊԱՐԱԿԻ ԲԱՐԵԿԱՐԳՈՒՄ			
ՃԱՐՏ.	Վ.ԱՎԵՏԻՍՅԱՆ			ՓՈՒԼ	ԹԵՐԹ	ԹԵՐԹԵՐ
					4	9
			ԱՌԿԱ ԽԱՂԱՀՐԱՊԱՐԱԿԻ ՀԱՏԱԿԱԳԻԾ Մ1:75	<<ՇԻՆ-ԿՈՄՖՈՐՏ>> ՍՊԸ ՊԼ 16924		

ԱՌԿԱ ԽԱՂԱՀՐԱՊԱՐԱԿԻ ՀԱՏԱԿԱԳԻԾ Մ1:75

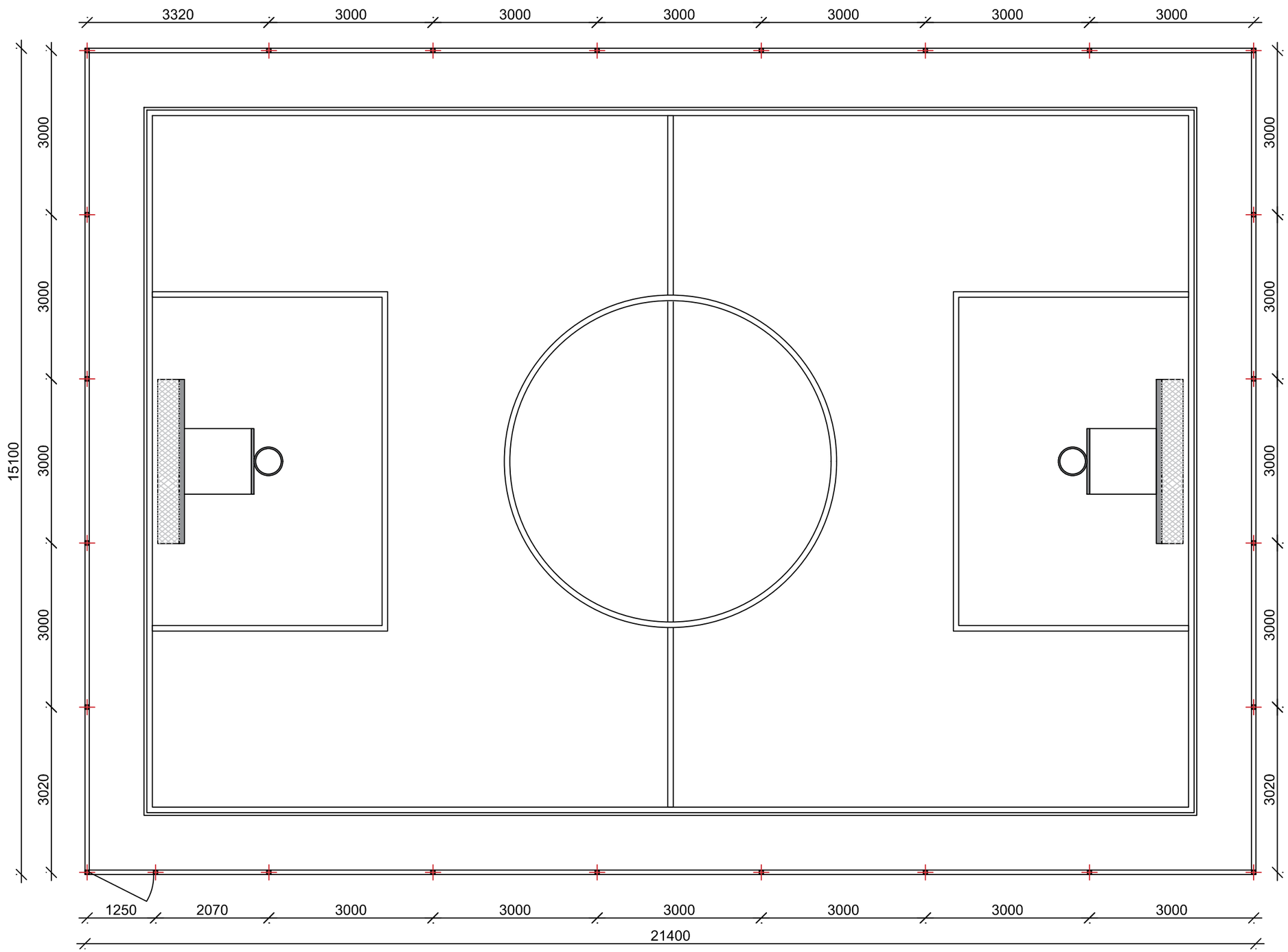

ՍՊՈՐՏԱՅԻՆ ՀՐԱՊԱՐԱԿԻ ՑԱՆԿԱՊԱՏԻ ՀԻՄՔ, ԵԶՐԱՔԱՐ ԵՎ ՀԱՏԱԿԻ ՇԵՐՏԵՐ

1. ԽՐԱՄՈՒՂԻՆԵՐԻ ՓՈՐՈՒՄ ԷՔՍԿԱՎԱՏՈՐՈՎ ԵԶՐԱՔԱՐԻ ՀԱՄԱՐ 60սմ ԼԱՅՆՈՒԹՅԱՄԲ - 13.2 մ³
2. ԲԱԶԱԼՏԵ ԵԶՐԱՔԱՐ 0.08Մ ՀԱՍՏՈՒԹՅԱՄԲ ԵՎ 0.20 Մ ԲԱՐՁՐՈՒԹՅԱՄԲ - 73.0 ԳՄ
3. ԿԵՏԱՅԻՆ ՀԻՄՔՈՒՄ ՈՒՂՂԱՆԿՅՈՒՆ ՊՈՂՊԱՏԵ ԽՈՂՈՎԱԿԻ ԽԱՐՍԽՄԱՆ ՀԱՄԱՐ ՕԳՏԱԳՈՐԾԵԼ A III D=12մմ ԱՄՐԱՆ ԳԾԱԳՐՈՒՄ ՆՇՎԱԾ ԵՂԱՆԱԿՈՎ
4. ՀԱՏԱԿԻ ՏԱԿ ԳՐՈՒՆՏԻ ՏՈՓԱՆՈՒՄ ԹՐԹՐԻՉՈՎ - 323.1 մ²
5. ՀԱՏԱԿԻ ՏԱԿ ԽՃԻ ՇԵՐՏԻ ՓՈՌՈՒՄ 10սմ ՀԱՍՏՈՒԹՅԱՄԲ ԵՎ ՏՈՓԱՆՈՒՄ- 323.1 մ²
6. ՀԱՏԱԿԻ ԲԵՏՈՆԵ ՆԱԽԱՇԵՐՏԻ ԻՐԱԿԱՆԱՑՈՒՄ B20 ԴԱՍԻ ԲԵՏՈՆՈՎ - 323.1 մ³
7. ԱՄՐԱՆ Ø10A500c ՔԱՅԼԸ 200x200 21.4x15.1 մ ՉԱՓԵՐՈՎ ԽԱՂԱՀՐԱՊԱՐԱԿԻ ՀԱՏԱԿԻՆ
8. 20 մմ ՀԱՍՏՈՒԹՅԱՄԲ ՈԵՏԻՆԵ ՀԱՏԱԿԻ ԻՐԱԿԱՆԱՑՈՒՄ ԳԾԱՆՇՈՒՄՈՎ - 323.1 մ²

ԽԱՂԱՀՐԱՊԱՐԱԿԻ ՀԱՏԱԿԱԳԻԾ Մ1:75

ՏՆՕՐԵՆ	Վ.ԱՂՂԱԼՅԱՆ		ԳԱՎԹԱՇԵՆ 4-ՐԴ ԹԱՂԱՄԱՍ 38,39,41,42 ՇԵՆՔԵՐԻ ԲԱԿԻ ԽԱՂԱՀՐԱՊԱՐԱԿԻ ԲԱՐԵԿԱՐԳՈՒՄ			
ՃԱՐՏ.	Վ.ԱՎԵՏԻՍՅԱՆ			ՓՈՒԼ	ԹԵՐԹ	ԹԵՐԹԵՐ
					5	9
			ԽԱՂԱՀՐԱՊԱՐԱԿԻ ՀԱՏԱԿԱԳԻԾ Մ1:75	<<ՇԻՆ-ԿՈՄՖՈՐՏ>> ՍՊԸ ՊԼ 16924		

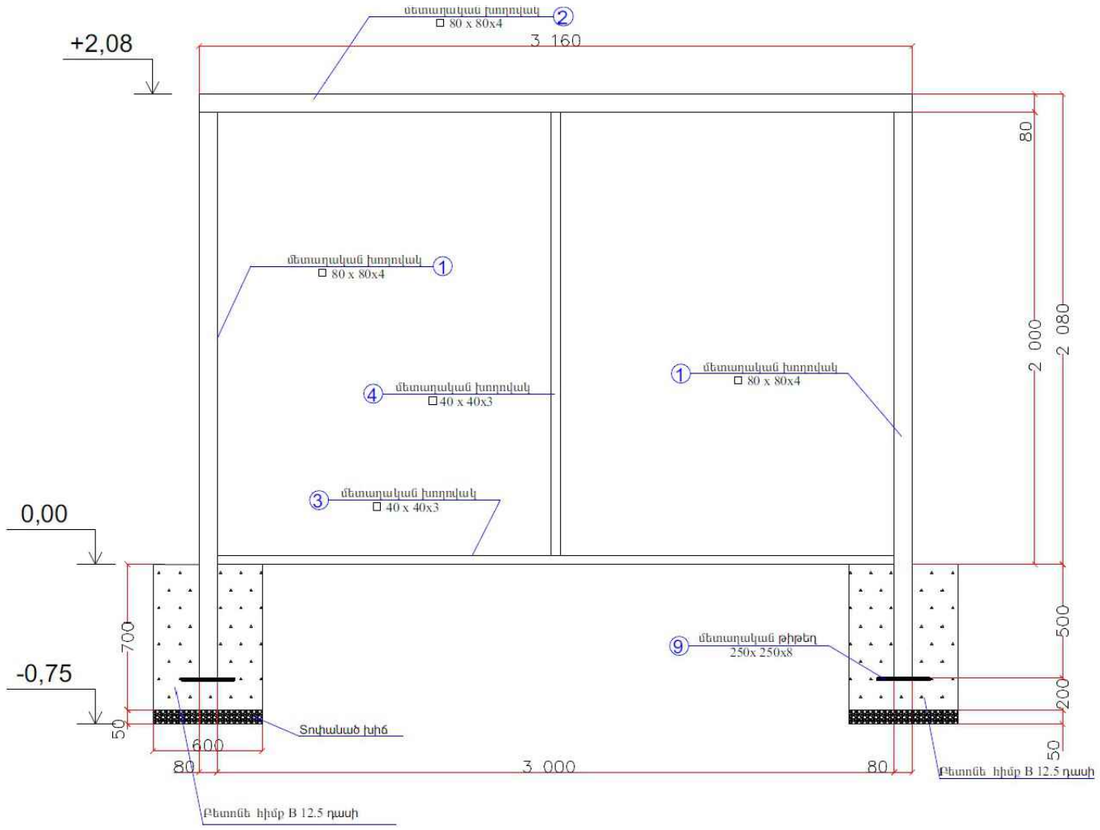

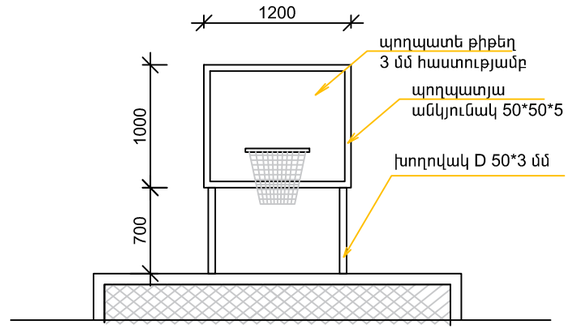

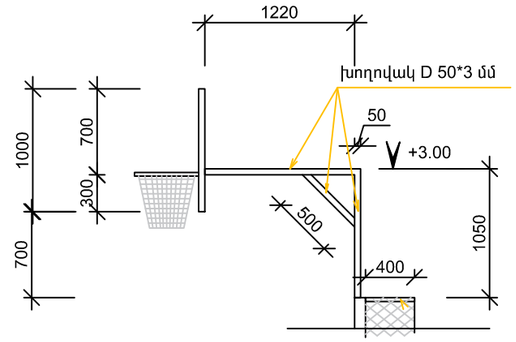

ՄԵՏԱՂԱԿԱՆ ԷԼԵՄԵՆՏՆԵՐԻ ՄԱՍՆԱԳԻՐ					
ԴԻՐՔ	ՆՇԱՆԱԿՈՒՄ	Քանակը հատ	երկարությունը (մ)	Ընդամենը մ միավորի համար	Ընդամենը մ
	ՎՈՒԵՅԲՈՒԻ ՑՆԱՑ	1			
	ՖԴ ՖՈՒՏԲՈԼԻ ԴԱՐՊԱՍ	2			
1	ԲԱՍԿԵՏԲՈԼԻ ՕՂԱԿ ԵՎ ՑԱՆՑ	1			
2	ՖՈՒՏԲ. ՑԱՆՑ	1			
3	ԽՈՂՈՎԱԿ D=50x3, L=0.5+1.05+1.22	2	2.7700	5.5400	11.0800
4	ԱՆԿՅՈՒՆԱԿ 50x50x5, L=(1.2+1)*2	1	4.4000	4.4000	8.8000
5	ՊՈՂՊԱՏԵ ԹԻԹԵՂ 3մմ հաստությամբ 1.2քմ	1	-	-	
6	ամրան A III D=12մմ 0.3 մ	2*8=16	-	4.8000	9.6000

* եռակցումներն իրականացնել Э42 A էլեկտրոդներով, եռակցման կարերն ընդունելով 4մմ
* Բոլոր մետաղական խողովակներն ու դետալները ներկել հակակոռոզիոն սպիտակ յուղաներկով

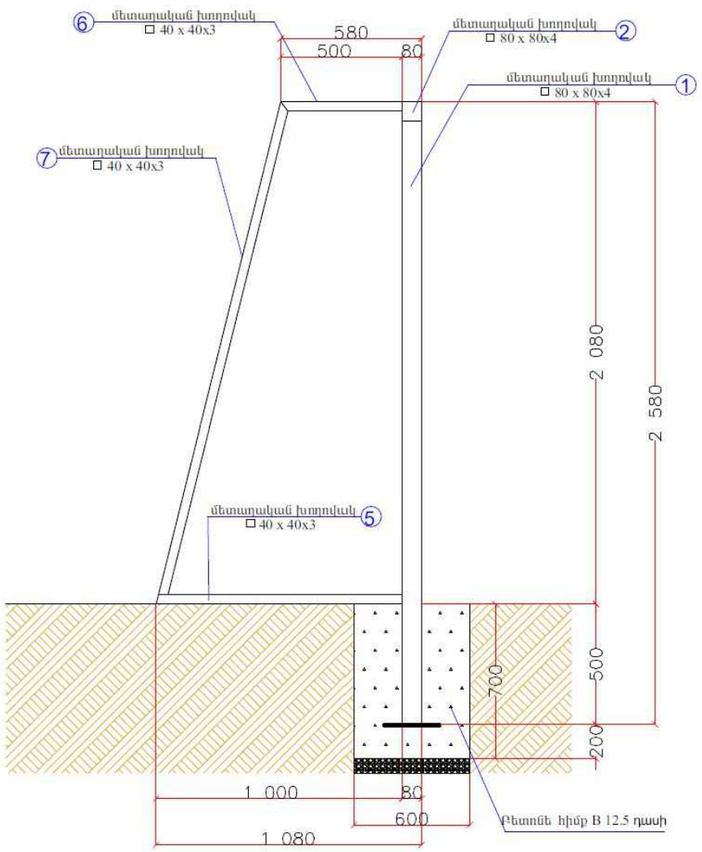

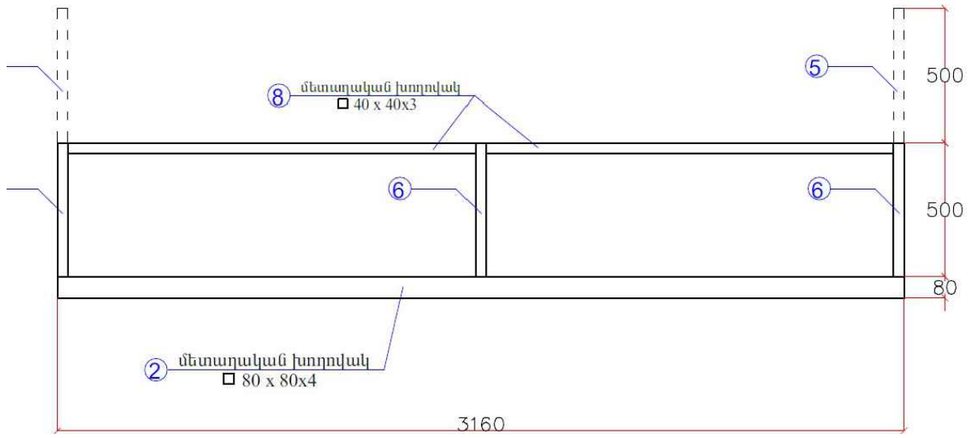

ԴԻՐՔ	ՆՇԱՆԱԿՈՒՄԸ	ԱՆՎԱՆՈՒՄԸ	ՔԱՆ. ՀԱՏ	1ԳԾՄ ՔԱՇԸ ԿԳ	ԸՆԴ.
1	ՊՍՏ 30245-2003	□ 80X4 L=2500	2	9,22	46,1
2	——"——	□ 80X4 L=3160	1	9,22	29,1
3	——"——	□ 40X3 L=3000	1	3.30	9,9
4	——"——	□ 40X3 L=1960	1	3.30	6,47
5	——"——	□ 40X3 L=1000	2	3,30	6,6
6	——"——	□ 40X3 L=500	3	3,3	4,95
7	——"——	□ 40X3 L=2100	2	3,3	13,86
8	——"——	□ 40X3 L=1520	2	3,3	10.03
9	ՊՍՏ 19903-76	-8X250 L=250	2	3.92	7,85
Դարպասի ցանց 1 հատ					
Բետոն B12.5 դասի 0,504 խմ, Տոփանած խիճ 0,036 խմ					

ՏՆՕՐԵՆ	Վ.ԱՂԴԱԼՅԱՆ		ԳԱՎԹԱՇԵՆ 4-ՐԴ ԹԱՂԱՄԱՍ 38,39,41,42 ՇԵՆՔԵՐԻ ԲԱԿԻ ԽԱՂԱՀՐԱՊԱՐԱԿԻ ԲԱՐԵԿԱՐԳՈՒՄ		
ՃԱՐՏ.	Վ.ԱՎԵՏԻՍՅԱՆ			ՓՈՒԼ	ԹԵՐԹ	ԹԵՐԹԵՐ
					6	9
			ՖՈՒՏԲՈԼԱՅԻՆ ԴԱՐՊԱՍԻ ԳԾԱԳՐԵՐ Մ1:50, Մ1:20 ՄԱՍՆԱԳԻՐ	<<ՇԻՆ-ԿՈՄՖՈՐՏ>> ՍՊԸ ՊԼ 16924	

ԲԱԶԱԼՏԵ 20x8 ՍՄ ԵԶՐԱՔԱՐԵՐԻ ՏԵՂԱԴՐՄԱՆ ՍԽԵՄԱ B15 ԴԱՍԻ ԲԵՏՈՆԵ ՀԻՄՔԻ ՎՐԱ

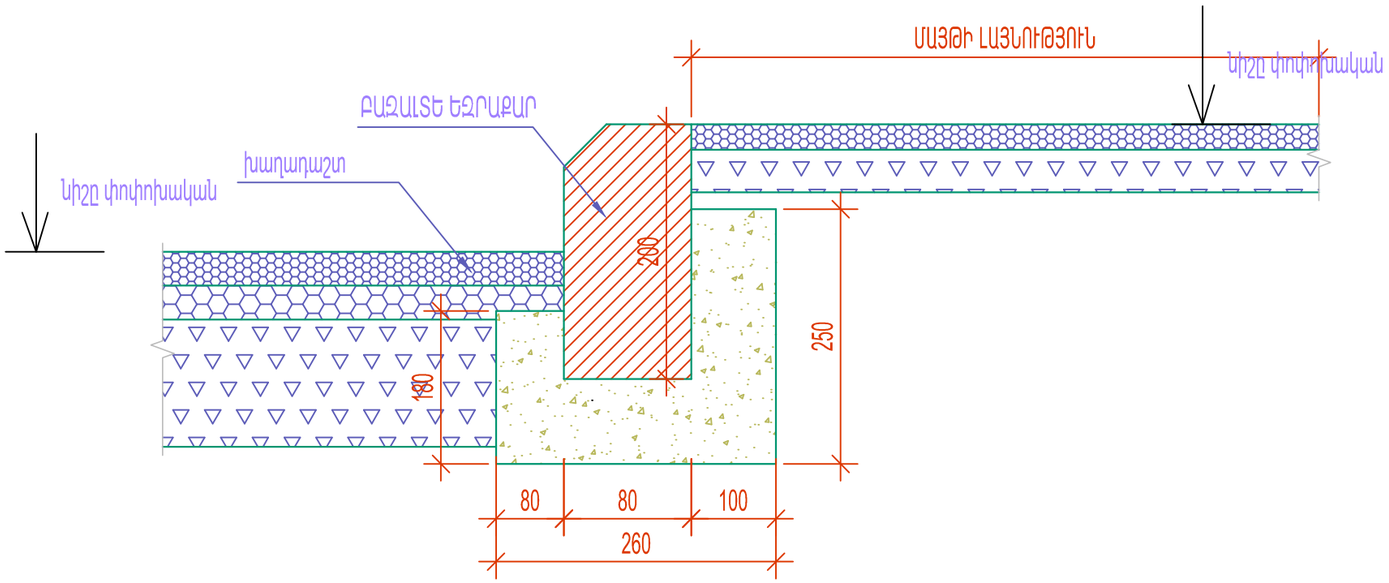

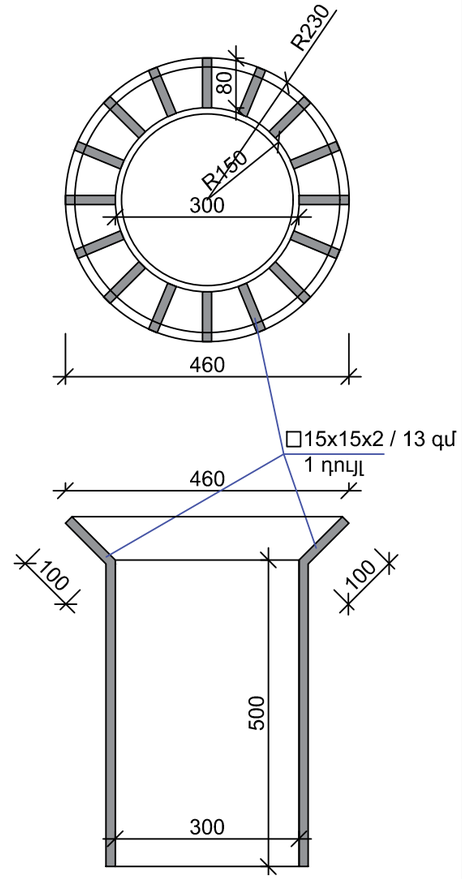

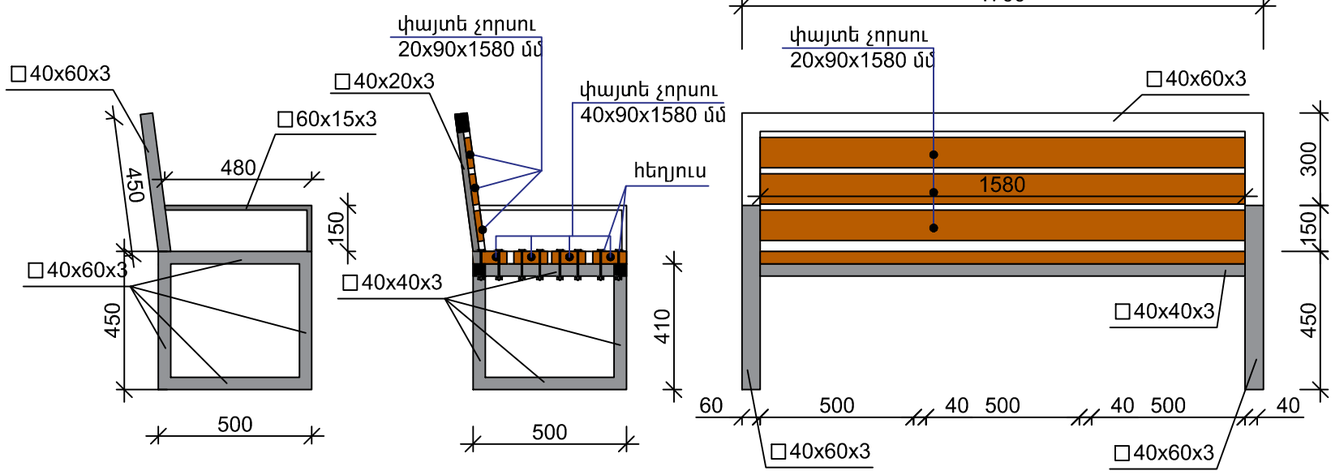

ՄԻԱՎՈՐ ՆՍՏԱՐԱՆԻ ՄԱՍՆԱԳԻՐ

ՓԱՅՏԵ ՉՈՐՍՈՒ 20x90x1580	3 ՀԱՏ
ՓԱՅՏԵ ՉՈՐՍՈՒ 40x90x1580	4 ՀԱՏ
ՊՈՂՊԱՏԵ ՈՒՂՂ. ԽՈՂՈՎԱԿ 40x60x3	6.3 Մ
ՊՈՂՊԱՏԵ ՈՒՂՂ. ԽՈՂՈՎԱԿ 40x40x3	4.2 Մ
ՊՈՂՊԱՏԵ ՈՒՂՂ. ԽՈՂՈՎԱԿ 40x20x3	0.9 Մ
ՊՈՂՊԱՏԵ ՈՒՂՂ. ԽՈՂՈՎԱԿ 60x15x3	1.3 Մ
ՀԵՂՅՈՒՍ	22 ՀԱՏ

ՏԱՐԱԾՔՈՒՄ ՆԱԽԱՏԵՍՎՈՒՄ է ՏԵՂԱԴՐԵԼ 6 ՆՍՏԱՐԱՆՆԵՐ ԵՎ 3 ԱՂԲԱՄԱՆՆԵՐ

ՏԱՐԱԾՔՈՒՄ ՆԱԽԱՏԵՍՎՈՒՄ է ՏԵՂԱԴՐԵԼ 6 ՆՍՏԱՐԱՆՆԵՐ ԵՎ 3 ԱՂԲԱՄԱՆՆԵՐ

ՏՆՕՐԵՆ	Վ.ԱՂԴԱԼՅԱՆ		ԴԱՎԹԱՇԵՆ 4-ՐԴ ԹԱՂԱՄԱՍ 38,39,41,42 ՇԵՆՔԵՐԻ ԲԱԿԻ ԽԱՂԱՀՐԱՊԱՐԱԿԻ ԲԱՐԵԿԱՐԳՈՒՄ			
ՃԱՐՏ.	Վ.ԱՎԵՏԻՍՅԱՆ			ՓՈՒԼ	ԹԵՐԹ	ԹԵՐԹԵՐ
					7	9
			ԲԱԶԱԼՏԵ ԵԶՐԱՔԱՐԻ ՀԱՆԳՈՒՅՑ ՆՍՏԱՐԱՆԻ, ԱՂԲԱՄԱՆԻ ԳԾԱԳՐԵՐ	<<ՇԻՆ-ԿՈՄՖՈՐՏ>> ՍՊԸ ՊԼ 16924		

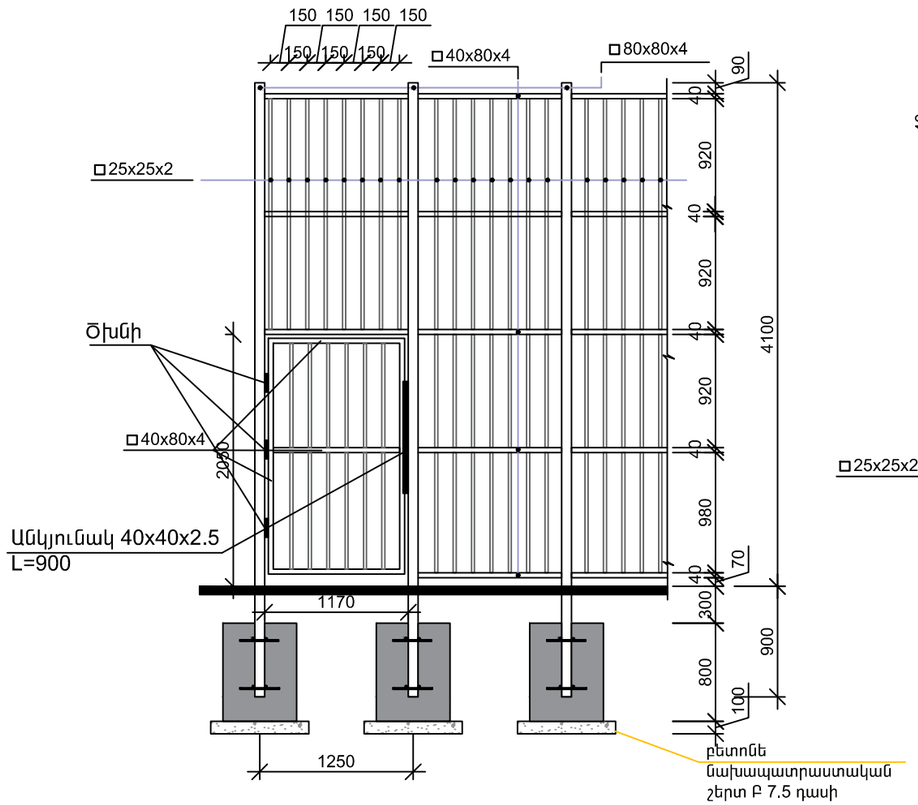

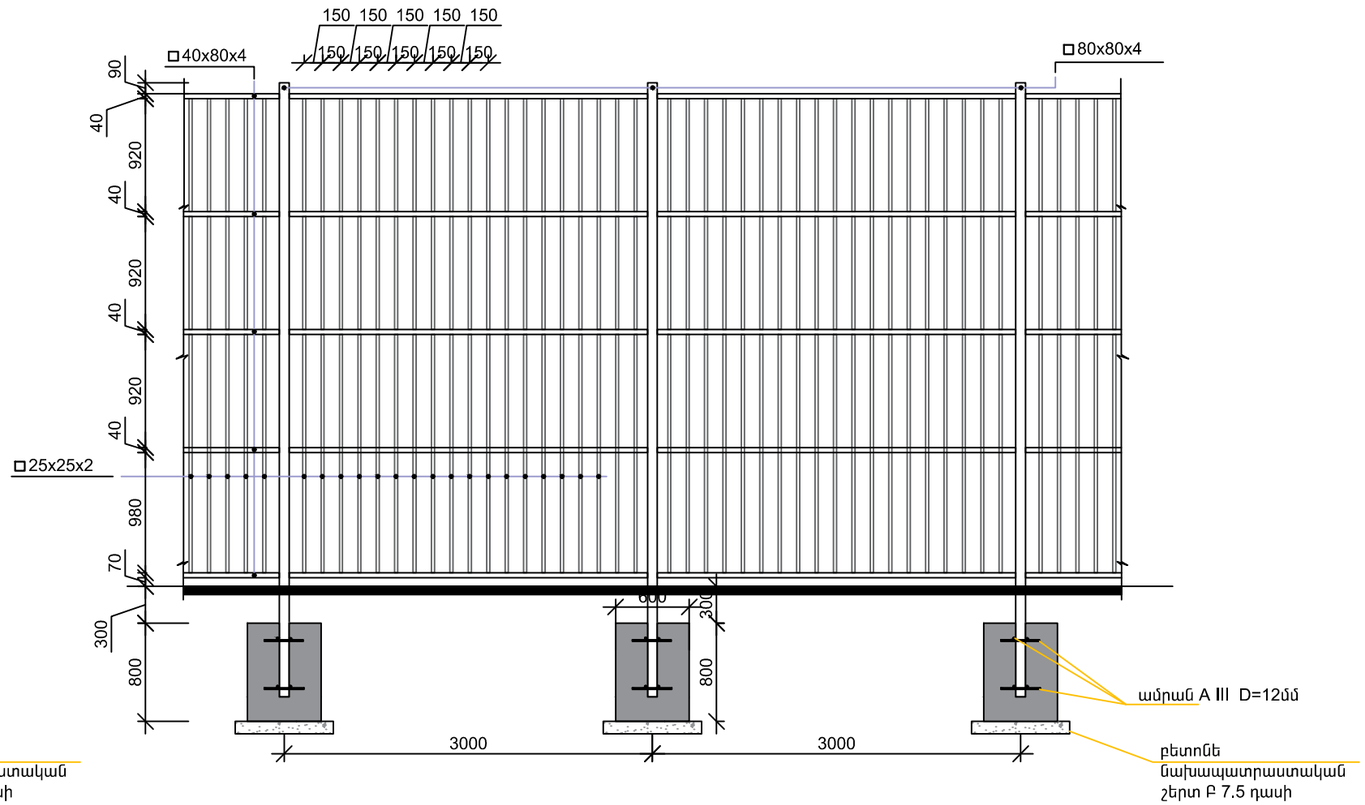

ՄԵՏԱՂԱԿԱՆ ԷԼԵՄԵՆՏՆԵՐԻ ՄԱՍՆԱԳԻՐ					
ԴԻՐՔ	ՆՇԱՆԱԿՈՒՄ	Քանակը հատ	երկարությունը (մ)	Ընդամենը մ	
	ՑԱՆԿԱՊԱՏ				
1	ՑԱՆԿԱՊԱՏԻ ԿԱՆԳՆԱԿՆԵՐ 80x80x4	25	5.0000	125.0000	
2	ԿԱՆԳՆԱԿՆԵՐԻ ՎԵՐՆԱՄԱՍՈՒՄ ԵՌԱԿՑՎՈՂ ԹԻԹԵՂ 100x100x3 մմ	25	-	-	0.25քմ
3	ամրան A III D=12մմ 0.3 մ	25*8=200		60.0	
				Ընդամենը մ	
4	ՑԱՆԿԱՊԱՏԻ ՀՈՐԻԶՈՆԱԿԱՆ ԿԱՊԵՐ 40x80x4			365.0	
5	ՑԱՆԿԱՊԱՏԻ ճԱՂԱՇԱՐ 25x25x2			1898	

		Քանակը հատ	երկարությունը (մ)	Ընդամենը մ	
	ԴԱՐՊԱՍ	1			
1	ԽՈՂՈՎԱԿ [] 40x80x4	1	7	7.70	
2	ԱՆԿՅՈՒՆԱԿ 40x40x2.5 L=900	1	0.9000	0.9000	
3	ԾԽՆԻ Ø42	3	-	-	

ՑԱՆԿԱՊԱՏԻ ՅՈՒՐԱՔԱՆՉՅՈՒՐ ԿԱՆԳՆԱԿԻ ՀԱՄԱՐ

- ՓՈՐՎՈՂ ԽՐԱՄՈՒՂԻ 0.80 խմ (25x0.8=20.0)
- ԲԵՏՈՆԵ ՆԱԽԱՊ. ՇԵՐՏ Բ 7.5 ԴԱՍԻ 0.064 խմ (25x0.064=1.6)
- ԲԵՏՈՆ Բ 20 ԴԱՍԻ 0.29 խմ (25x0.29=7.25)
- ԳՐՈՒՆՏԻ ՀԵՏԼԻՑՔ 0.44 խմ (25x0.02=11.0)
- ԱՎԵԼՆՈՐԴ ԳՐՈՒՆՏԻ ՏԵՂԱՓՈԽՈՒՄ 0.36 խմ (25x0.36=9.0)

* ՏՎՅԱԼ ԴԵՊՔՈՒՄ ՈՒՆԵՆՔ 25 ԿԵՏԱՅԻՆ ՀԻՄՔ

ՏՆՕՐԵՆ	Վ.ԱՂԴԱԼՅԱՆ		ԴԱՎԹԱՇԵՆ 4-ՐԴ ԹԱՂԱՄԱՍ 38,39,41,42 ՇԵՆՔԵՐԻ ԲԱԿԻ ԽԱՂԱՀՐԱՊԱՐԱԿԻ ԲԱՐԵԿԱՐԳՈՒՄ		
ՃԱՐՏ.	Վ.ԱՎԵՏԻՍՅԱՆ			ՓՈՒԼ	ԹԵՐԹ	ԹԵՐԹԵՐ
					8	9
			ՑԱՆԿԱՊԱՏԻ ԳԾԱԳՐԵՐ Մ1:75 ՄԱՍՆԱԳՐԵՐ	<<ՇԻՆ-ԿՈՄՖՈՐՏ>> ՍՊԸ ՊԼ 16924	

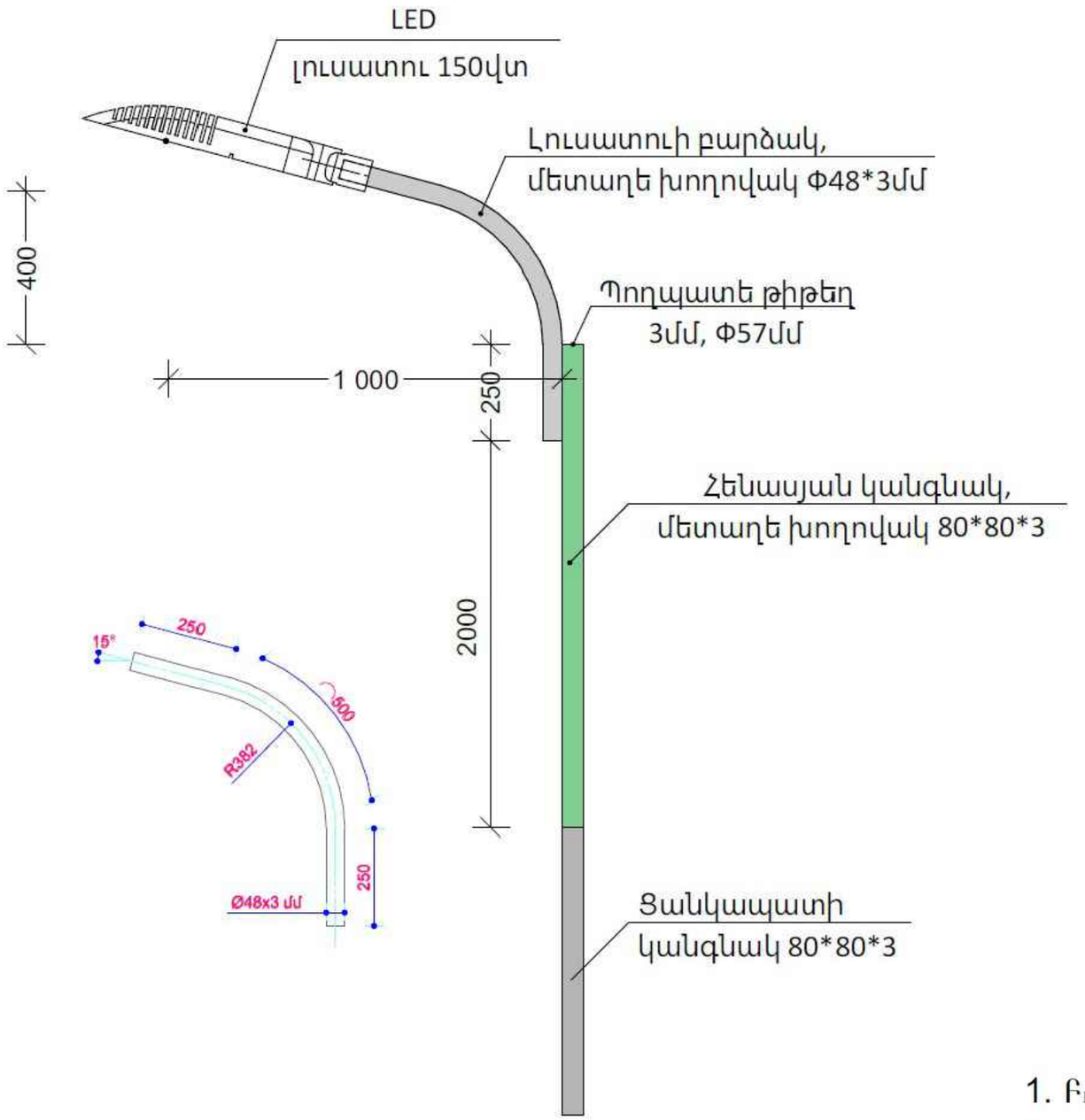

ՄԱՍՆԱԳԻՐ 1ՀԵՆԱՍՅԱՆ ՀԱՄԱՐ

Հ/Հ	ԱՆՎԱՆՈՒՄԸ	ՉԱՓ ՄԻԱՎ	ՔԱՆԱԿ	ԾԱՆՈԹՈՒԹ
	ՀԵՆԱՍՅՈՒՆ			
1	Մետաղական հենասյան կառուցում և տեղադրում	հատ	1,0	
2	Մետաղական խողովակ Φ80*80*3մմ L=2000մմ	գմ	2,00	
3	Մետաղական խողովակ Φ48*3մմ, L=1000մմ	գմ	1,00	
4	Պողպատե թիթեղ 3մմ հաստությամբ 60*60մմ	մ^2	0,0064	
5	Մետաղական մասերի ներկում յուղաներկով 2 անգամ	մ^2	---------	
	ՍԱՐՔԱՎՈՐՈՒՄՆԵՐ			
1	LED լուսատու, արևային մարտկոցով 150w (կոմպլեկտ)	հատ	1,0	

ԾԱՆՈԹՈՒԹՅՈՒՆ

1. Բոլոր չափերը տրված են միլիմետրերով
2. Լուսավորության հենասյուների տեղերը ճշգրտել բանդումից առաջ
3. Լուսատուների ներկման գույնը համաձայնեցնել պատվիրատուի հետ

ՆԱԽԱՏԵՍՎՈՒՄ Է ՏԵՂԱԴՐԵԼ 4 ԼՈՒՍԱՏՈՒՆԵՐ

ՏՆՕՐԵՆ	Վ.ԱՂԴԱԼՅԱՆ		ԴԱՎԹԱՇԵՆ 4-ՐԴ ԹԱՂԱՄԱՍ 38,39,41,42 ՇԵՆՔԵՐԻ ԲԱԿԻ ԽԱՂԱՀՐԱՊԱՐԱԿԻ ԲԱՐԵԿԱՐԳՈՒՄ		
ՃԱՐՏ.	Վ.ԱՎԵՏԻՍՅԱՆ			ՓՈՒԼ	ԹԵՐԹ	ԹԵՐԹԵՐ
					9	9
			ԼՈՒՍԱՏՈՒԻ ԳԾԱԳՐԵՐ	<<ՇԻՆ-ԿՈՄՖՈՐՏ>> ՍՊԸ ՊԼ 16924		